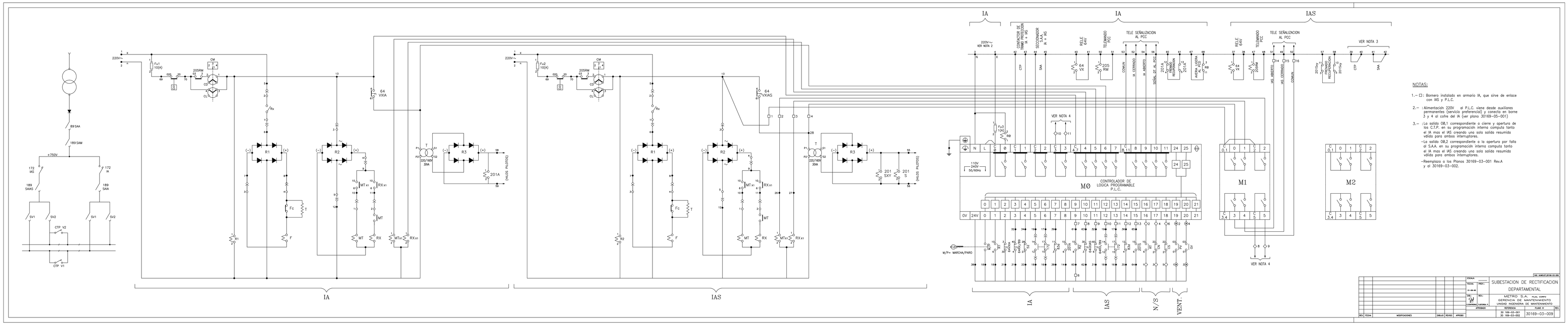


NOTAS:

1.– □: Bornero instalado en armario IA, que sirve de enlace con IAS y P.L.C.

2.– : Alimentación 220V al P.L.C. viene desde auxiliares permanentes (servicio preferencial) y conecta en borne 3 y 4 al cofre del IA (ver plano 30169-05-001)

3.– : La salida OB.1 correspondiente a cierre y apertura de los C.T.P. en su programación interna computa tanto el IA mas el IAS creando una sola salida resumida valida para ambos interruptores.

–La salida OB.2 correspondiente a la apertura por falla al S.A.A. en su programación interna computa tanto el IA mas el IAS creando una sola salida resumida valida para ambos interruptores.

–Reemplaza a los Planos 30169-03-001 Rev.A y al 30169-03-002.
